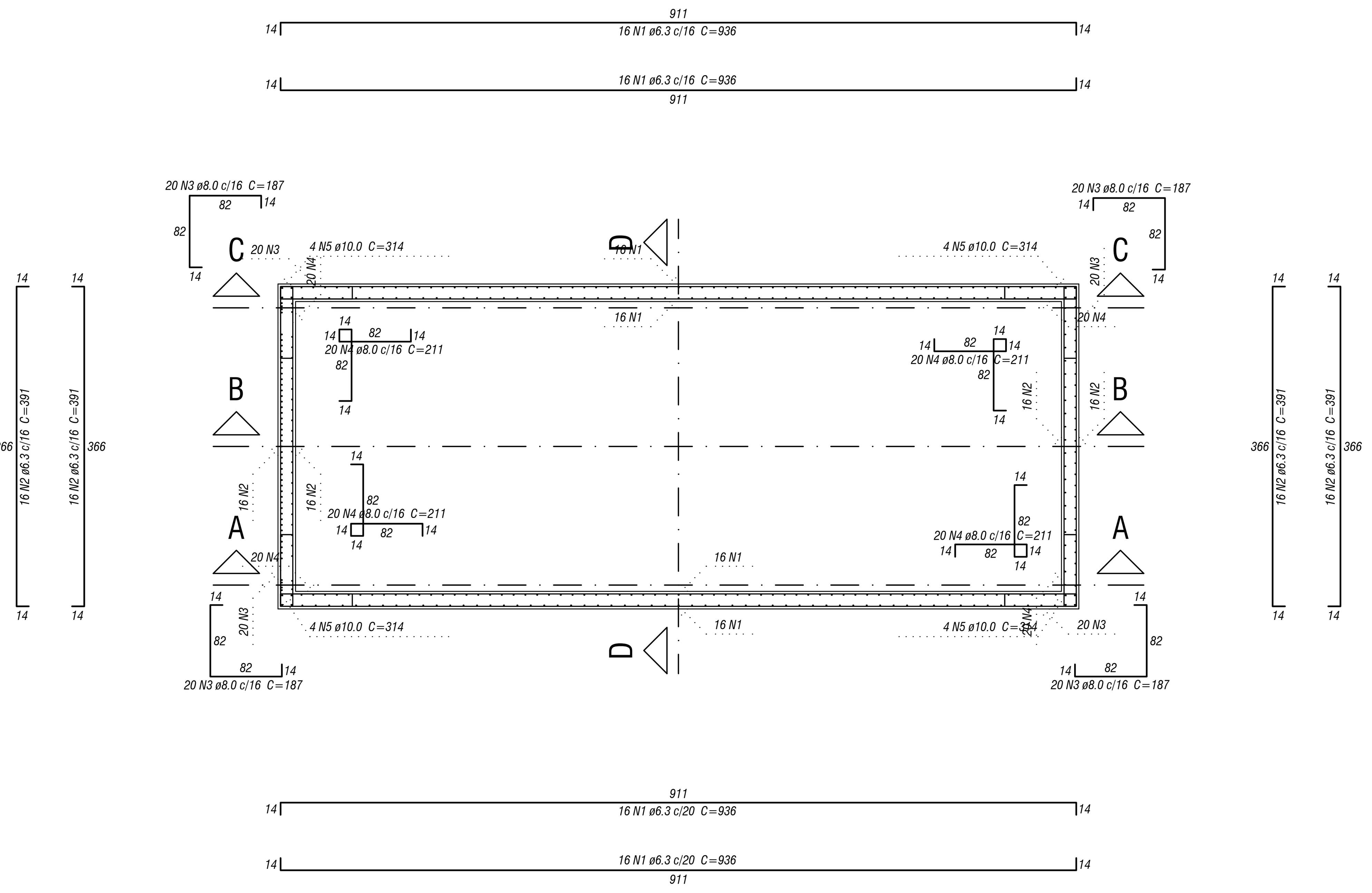

Planta (3637.5)
escala 1:50

Corte A-A
escala 1:50

Corte B-B
escala 1:50

Relação do aço

ELEMENTO	AÇO	N	DIAM	Q	UNIT (cm)	C.TOTAL (cm)
Corte A-A	CA50	1	8.0	51	334	17034
	CA50	2	10.0	4	366	1464
	CA50	3	10.0	4	49	196
	CA50	4	10.0	5	333	1665
Corte B-B	CA50	1	8.0	22	334	7348
	CA50	2	10.0	4	297	1188
	CA50	3	10.0	41	333	13653
Corte C-C	CA50	1	8.0	3	334	1002
	CA50	2	10.0	4	49	196
	CA50	3	10.0	4	333	1332
Corte D-D	CA50	1	8.0	244	336	81984
	CA50	2	10.0	8	911	7288
Negativos (3487.5)	CA50	1	10.0	44	390	17160
	CA50	2	10.0	17	935	15895
Planta (3637.5)	CA50	1	6.3	64	936	59904
	CA50	2	6.3	64	391	25024
	CA50	3	8.0	80	187	14960
	CA50	4	8.0	80	211	16880
	CA50	5	10.0	16	314	5024
Positivos (3487.5)	CA50	1	10.0	31	929	28799
	CA50	2	12.5	88	383	33704

Resumo do aço

AÇO	DIAM	C.TOTAL (m)	PESO (kg)
CA50	6.3	849.3	207.8
	8.0	1392.1	549.3
	10.0	938.6	578.7
	12.5	337.1	324.7
PESO TOTAL			
CA50	1660.5		

Vol. de concreto total (C-30) = 21.81 m³
Área de forma total = 194 m²

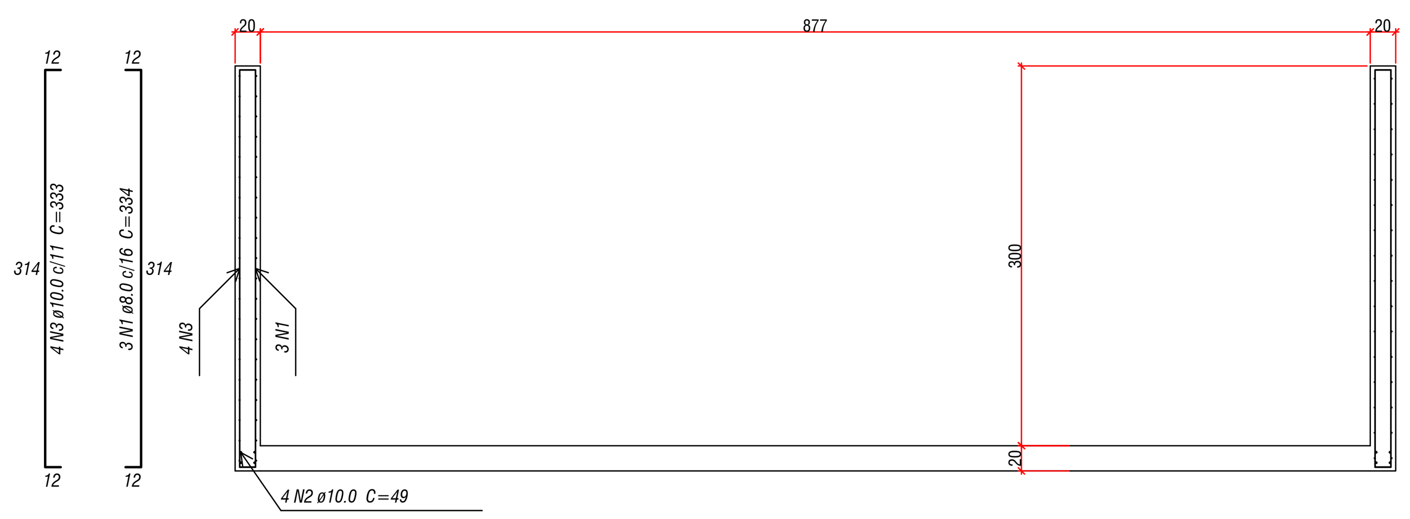

Corte C-C
escala 1:50

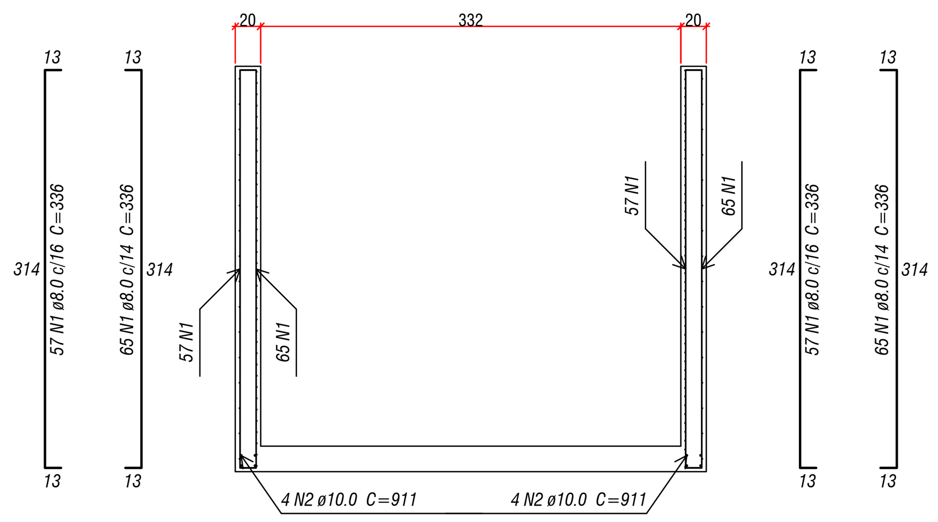

Corte D-D
escala 1:50

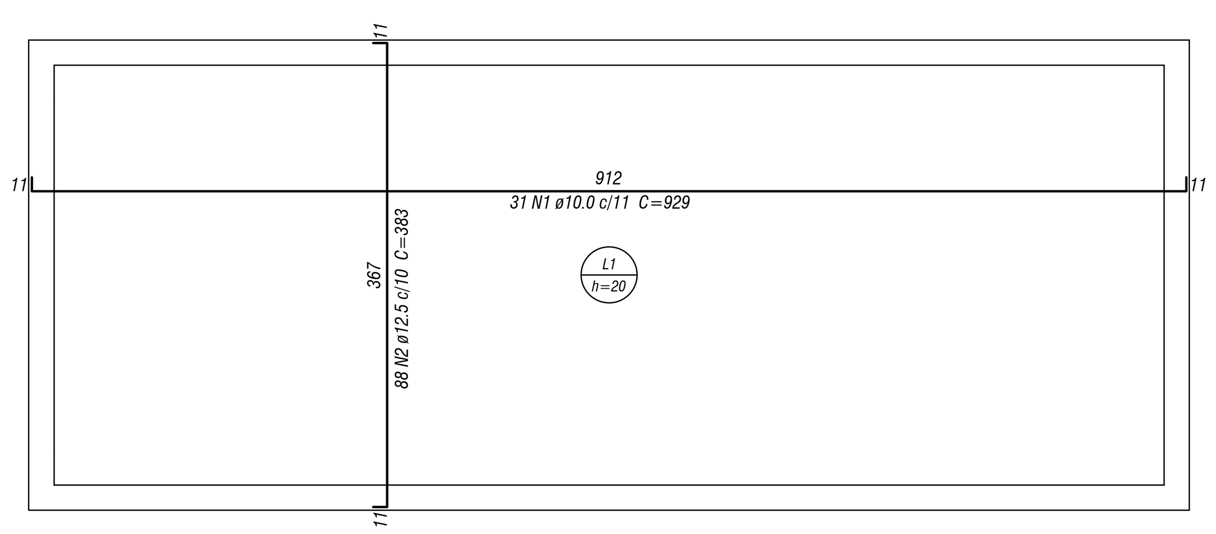

Armação positiva das lajes (3487.5)
escala 1:50

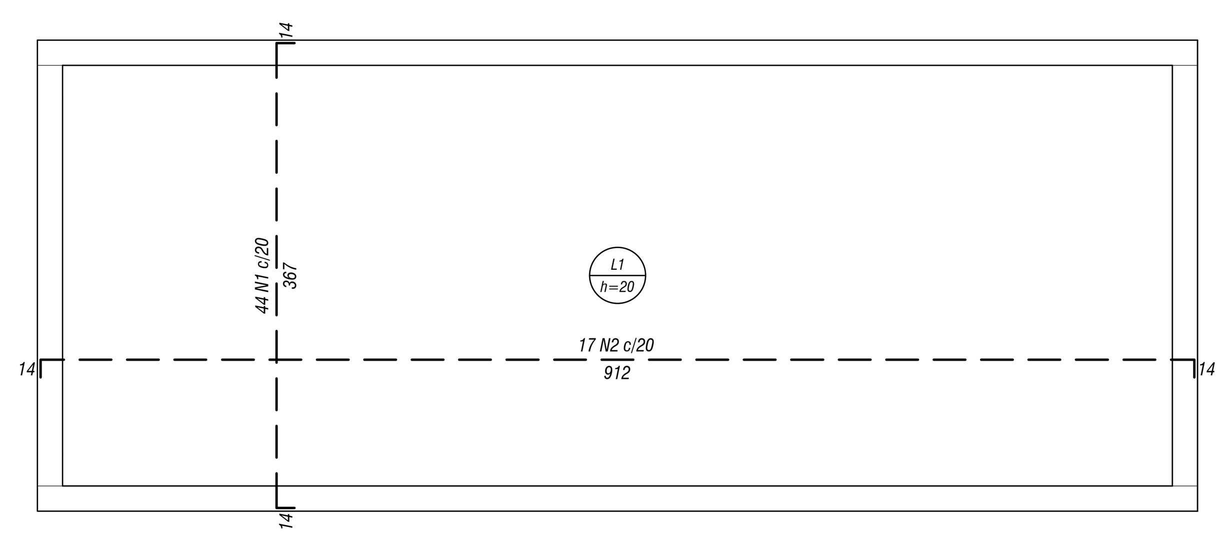

Armação negativa das lajes (3487.5)
escala 1:50

OBSERVAÇÕES GERAIS:

1) CONFERIR MEDIDAS NA OBRA;
2) CONFRONTAR PROJETO ESTRUTURAL COM ARQUITETÔNICO;
3) SEGUIR NBR 6118/2003
4) SEGUIR NBR 12655/92 (PREPARO, CONTROLE E RECEBIMENTO DE CONCRETO);
5) INDICA O NÍVEL EM PLANTA;
6) INDICA NÍVEL EM CORTE;
7) CURAR O CONCRETO NO MÍNIMO POR 10 DIAS;
8) CF->CONTRA FLECHA EM VIGAS E/OU LAJES (cm);
9) DÚVIDAS, CONSULTE O RESPONSÁVEL PELO PROJETO.

CONTROLE DAS REVISÕES:

REVISÃO	DATA	DESCRIÇÃO

ENGENHARIA
Engenharia de Estruturas e Engenharia de Segurança do Trabalho
Excelência em Projetos Estruturais de Concreto Armado, Protendido, Pré-Moldado, Estruturas Metálicas e Alvenaria Estrutural
Avenida Pingüim, N° 304 | Sala 01 | Gleba Ribeirão Pingüim | Maringá - Paraná | CEP: 87065-675
Fone/Fax: (44) 3026-8993 - e-mail: yk@ykengenharia.com.br - Visite nosso site! http://www.ykengenharia.com.br

PROJETO:
ESTRUTURAL EM CONCRETO ARMADO

CLIENTE:
RODRIGO KOJO

OBRA:
Para Construção de Uma Edificação Residencial Coletiva - Edifício Jardins de France

LOCAL:
Rua Francisco Glicério, n° 1.033 - Zona 07 - Maringá - Paraná

REFERÊNCIA(s):
Detalhe do Reservatório
<>
<>

REVISÃO: **R-00**

PRANCHA: **62** / **68**

RESPONSÁVEL TÉCNICO:
Engº Esp. Yutaka Mario Kobayashi Júnior
CREA PR-89.748/D

DATA CRIAÇÃO: 09/04/2013

DATA DA REVISÃO: N/C

ART Nº: 20122498064

PROJETO Nº: P-181

ESCALAS: INDICADAS

PENAS PARA PLOTAGEM

COR	PENA Nº	ESP.	COR	PENA Nº	ESP.
1 (red)	7	0,15	8	7	0,10
2 (yellow)	7	0,27	15	7	0,10
3 (green)	7	0,10	141	7	0,60
4 (cyan)	7	0,30	151	7	0,60
5 (blue)	7	0,60	161	7	0,60
6 (magenta)	7	0,40	demais	7	0,22
7 (white)	7	0,22			